ECO PALLAS 142 NEU

ECO PALLAS 142 BN-SI/KI
#314273 und
Leuchte PR-LED BN #3161

142 BN-WE/LG #314272

142 BN-EA/NB #314271

25 JAHRE GARANTIE
auf den Motor

6 Stufen

WINTER/ SOMMER

MAX. 20 m²

EXTRAFLACH!
Besonders geeignet für niedrige Räume

ZEITLUPE
1. Stufe garantiert „zugfrei“

- Extraflaches Modell für geringe Raumhöhen.
- Vor-/Rückwärtslauf (Sommer/Winter) über Fernbedienung.
- 6 Stufen über Fernbedienung, inkl. Licht ein/aus/dimmen und Schlaftimer.
- Gewuchteter Motor und Flügel.
- 3 Wendeflügel mit 2 unterschiedlichen Dekoren.
- Montage nur an geraden Decken.
- Vorbereitet für Leuchtenanbau.

Optionen:

- Leuchte Typ PR-LED optional kombinierbar.
- Hotel-Wandsteuerung **FB-FNK ECO A #86200** (S. 133).

Maße in mm

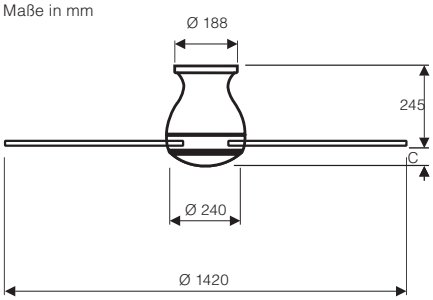

ohne Leuchte: C = 41 mm
mit Leuchte: C = 63 mm

Flügelanzahl	3
Leistung Motor (W)	1,2 - 27
Spannung (V/Hz)	100-240/50-60
Größe Ø (cm)	142
Anzahl Stufen (mit FB)	6
Drehzahl (U/min)	30 - 182
Gewicht (kg)	6,2

Montage: 2 - 4 Schrauben Ø min. 4,5 mm im Abstand von 66 - 90 mm

Weitere technische Daten auf den Seiten 122 und 126

142 WE-WE/LG
#314276 und
Leuchte PR-LED WE #3160

142 WE-EA/NB #314275

142 WE-AH/BU #314274

142 BN-AH/BU #314270

LED-Leuchte Eco Pallas

Die Anbauleuchte aus mattiertem, weißen Glas ist eine besondere Ergänzung für den ECO PALLAS. Ihre Form fügt sich nahtlos in das Design des Ventilators ein.

- Opalglasleuchte mit LED-Panel, 12 Watt.
- Dimmbar über die Fernbedienung vom ECO PALLAS.
- Lichtfarbe einstellbar: 3.000, 4.000 oder 5.000 K.
- Schnell und einfach montierbar, auch nachträglich möglich.
- Geringe Bauhöhe.

Leuchte PR-LED WE #3160

Leuchte PR-LED BN #3161

Leuchte PR-LED

Maße in mm

Die Leuchte enthält eingebaute LED-Lampen. Energieklasse D (Spektrum A bis G). Einzelne LEDs können in der Leuchte nicht ausgetauscht werden. Ersatz-LED-Module verfügbar.

LED-Modul QL2415SYB

Leuchtmittel	LED
Leistung max. (W)	12
CRI	80
Lichtstrom (lm)	1.800
Lichtfarbe (K)	3.000
Abstrahlwinkel (°)	120
Lebensdauer (h)	30.000

Artikel	Art.-Nr.	Gehäusefarbe
Leuchte PR-LED BN	**3161**	Chrom gebürstet
Leuchte PR-LED WE	**3160**	Lack weiß

Eco Pallas 142

Artikel	Art.-Nr.	Größe Ø	Gehäusefarbe	Wendeflügeldekor
142 BN-AH/BU	**314270**	142 cm	Chrom gebürstet	Ahorn/Buche
142 BN-EA/NB	**314271**	142 cm	Chrom gebürstet	Eiche antik/Nussbaum
142 BN-WE/LG	**314272**	142 cm	Chrom gebürstet	Lack weiß/lichtgrau
142 BN-SI/KI	**314273**	142 cm	Chrom gebürstet	Lack silber/Kirschbaum
142 WE-AH/BU	**314274**	142 cm	Lack weiß	Ahorn/Buche
142 WE-EA/NB	**314275**	142 cm	Lack weiß	Eiche antik/Nussbaum
142 WE-WE/LG	**314276**	142 cm	Lack weiß	Lack weiß/lichtgrau
142 WE-SI/KI	**314277**	142 cm	Lack weiß	Lack silber/Kirschbaum

Weitspannung/ Weitfrequenz

100-240 V
50-60 Hz

für viele Länder geeignet