PUNTO EVO FLEXO SERIE

Axiale Kleinraumventilatoren LONG LIFE 30.000 h

Für den Wand-, Decken- und Zwischendeckeneinbau.
Ideal geeignet für die direkte oder für die Entlüftung über kurze Rohrstrecken in kleinen und mittleren Wohn- oder Geschäftsräumen.

Hauptmerkmale

- Geringe Schallemissionen – hoher Nutzungskomfort
- Sehr hoher Schutz gegen Staub und Wasser (IP45), einsetzbar in Bereich 1 von Nassräumen (DIN VDE 0100-701)
- Modernes trendiges Design, wartungsfreundlich
- Luftdichte Rückluftsperrklappe aus Kunststoff verhindert den Kaltlufteinfall bei ausgeschaltetem Ventilator
- Kurzer Rohranschlussstutzen, auch unmittelbar vor einem 90°-Bogen einsetzbar
- Niedriger Stromverbrauch

Ausführungen

- 4 Modelle mit Normdurchmesser von 100 bis 120 mm, auch erhältlich mit Nachlaufrelais

Technische Merkmale

- Gehäuse aus vergilbungsfreiem, UV-beständigem Kunststoff (ABS), Farbe weiß
- Gekapselter, kugelgelagerter Spaltmotor mit thermischem Überlastschutz sorgt für einen langfristigen und geräuscharmen Dauerbetrieb für mindestens 30.000 Stunden bei maximaler Oberflächentemperatur. Drehzahlregelung mittels Vortice Steuergeräte.
- Diagonallaufrad optimiert für hohe Luftleistungen und niedrige Schallemissionen bei geringem Stromverbrauch
- Die dicht schließende Rückluftsperrklappe am Anschlussstutzen verhindert den Kaltlufteinfall bei ausgeschaltetem Ventilator
- T-Modelle sind mit Nachlaufrelais ausgestattet, die nach Ablauf der eingestellten Nachlaufzeit (3-20 Minuten) den Ventilator ausschalten (Werkseinstellung 3 Minuten)
- Leistung und Sicherheit zertifiziert durch unabhängiges Prüfinstitut (IMQ)
- Schutzart gegen Staub und Wasser: IP45
- Schutzklasse: II ⧈ (Erdung nicht erforderlich)

TECHNISCHE DATEN

ARTIKEL	ART.-NR.		V~50HZ	W max	A max	UPM max	MAX LUFTLEISTUNG		MAX DRUCK		Lp dB(A) 3m max	MAX °C	KG
	BASIC	TIMER					m³/h	l/s	mmH_2O	Pa			
MEX 100/4” LL 1S	11313	11314	230	9	0.052	2175	90	25	4	39.23	26.9	50	0.60
MEX 120/5” LL 1S	11333	11334	230	13	0.095	2075	175	48.6	5	49.04	32.3	50	0.77

PUNTO EVO FLEXO SERIE | PRODUKTDATENBLATT GEMÄSS VERORDNUNG N° 1254/2014/UE

	MASSEINHEIT	MF 90/3.5”	MF 150/6”
Lieferant oder Marke	-	Vortice	Vortice
SEC-Klasse in der Klimazone, durchschnittlich	-	NA*	NA*
Spezifischer Energieverbrauch (SEV), durchschnittlich	kWh/m² Jahr	-9,9	-10,0
Spezifischer Energieverbrauch (SEV), kalt		-23,2	-23,4
Spezifischer Energieverbrauch (SEV), warm		-2,2	-2,4
Lüftungstyp	-	RVU-U*	RVU-U*
Art des Antriebes	-	NA	NA
Art Wäremrückgewinnungssystem HRS	-	keine	keine
Temperaturänderungsgrad bei Bezugsvolumenstrom	%	NA*	NA*
Höchster Luftvolumenstrom	m³/h	87	168
Elektrische Eingangsleistung inkl. Regelung bei höchstem Luftvolumenstrom	W	8,0	14,1
Schallleistungspegel	LWA [DB(A)]	47	53
Bezugsvolumenstrom	m³/s	0,0169	0,0327
Bezugsdruckdifferenz	Pa	21	19
SPI	W/(m³/h)	0,11823	0,11480
Steuerungsfaktor CTRL	-	1	1
Art der Steuerung	-	manuell	manuell
Max. innere Leckage-Übertragung	%	NA	NA
Max. äußere Leckage-Übertragung	%	NA	NA
Mischquote	-	NA	NA
Lage und Beschreibung der Filterwechselanzeige	-	NA	NA
Druckschwankungsempfindlichkeit bei +20 Pa und -20 Pa	-	NA	NA
Luftdichtheit innen/außen	m³/h	NA	NA
Jährlicher Stromverbrauch (AEC)	kWh Strom/Jahr	163	158
Jährliche Einsparung Heizenergie, durchschnittlich	kWh Primär-energie/Jahr	1397	1397
Jährliche Einsparung Heizenergie, kalt		2732	2732
Jährliche Einsparung Heizenergie, warm		632	632

* RVU-U: Lüftungsgerät für Wohngebäude - unidirektional
** NRVU-U: Lüftungsgerät für Nichtwohngebäude - unidirektional
*** MSD: mehrstufiger Antrieb
NA: nicht anwendbar

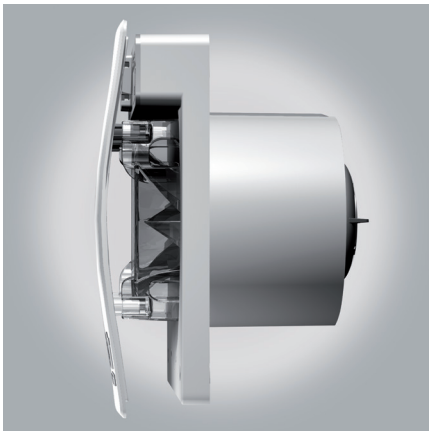

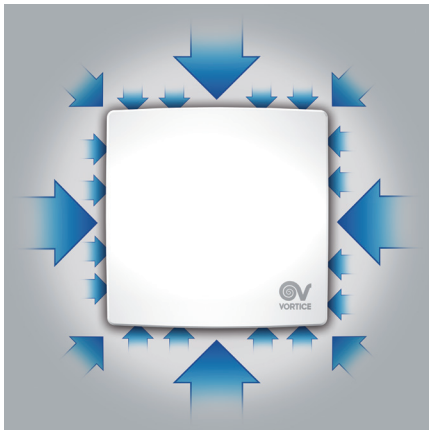

ABMESSUNGEN

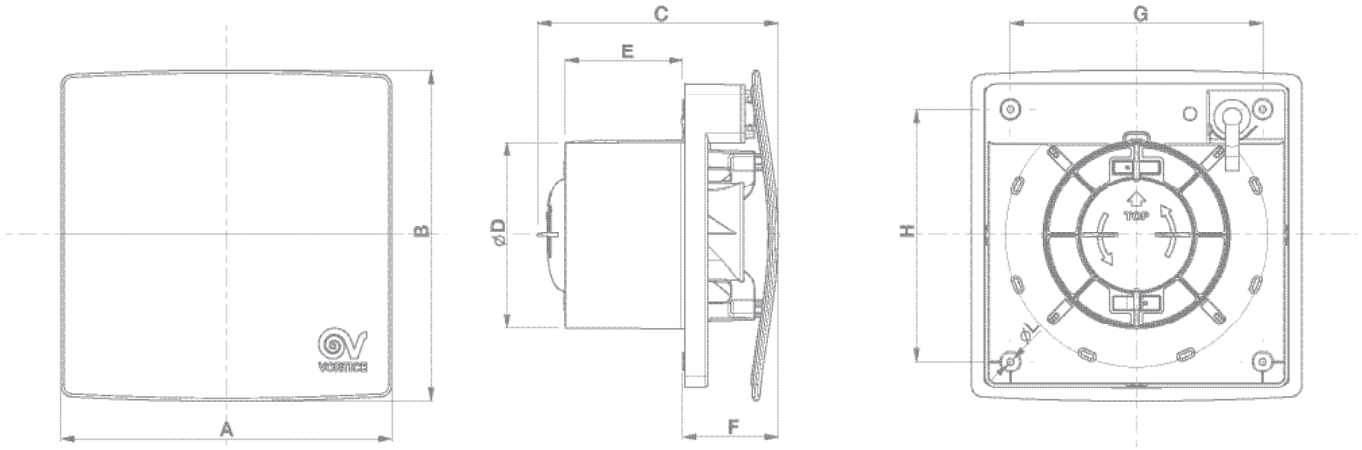

ARTIKEL	A	B	C	D	E	F	G	H	Ø L
MEX 100/4” LL 1S	173	173	126	98	61.5	50	132	132	3.5
MEX 100/4” LL 1S T	173	173	126	98	61.5	50	132	132	3.5
MEX 120/5” LL 1S	193	193	138	119	71	53	152	152	3.5
MEX 120/5” LL 1S T	193	193	138	119	71	53	152	152	3.5

Abmessungen (mm)

KENNLINIEN

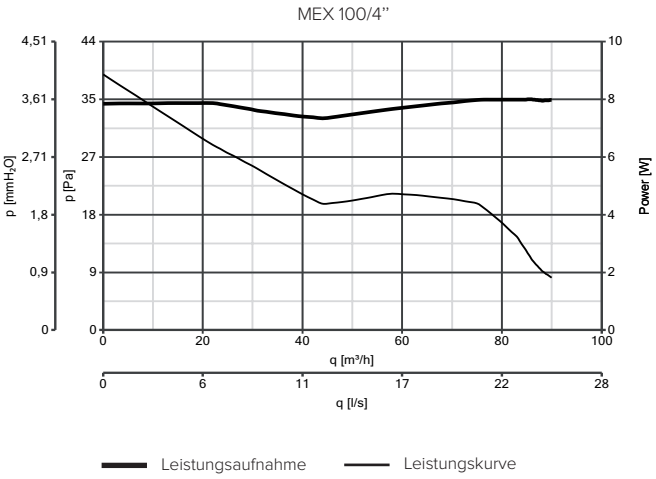

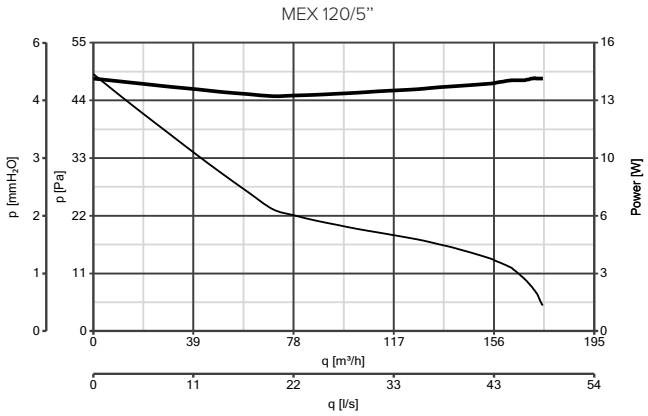

EXPLOSIONSZEICHNUNG

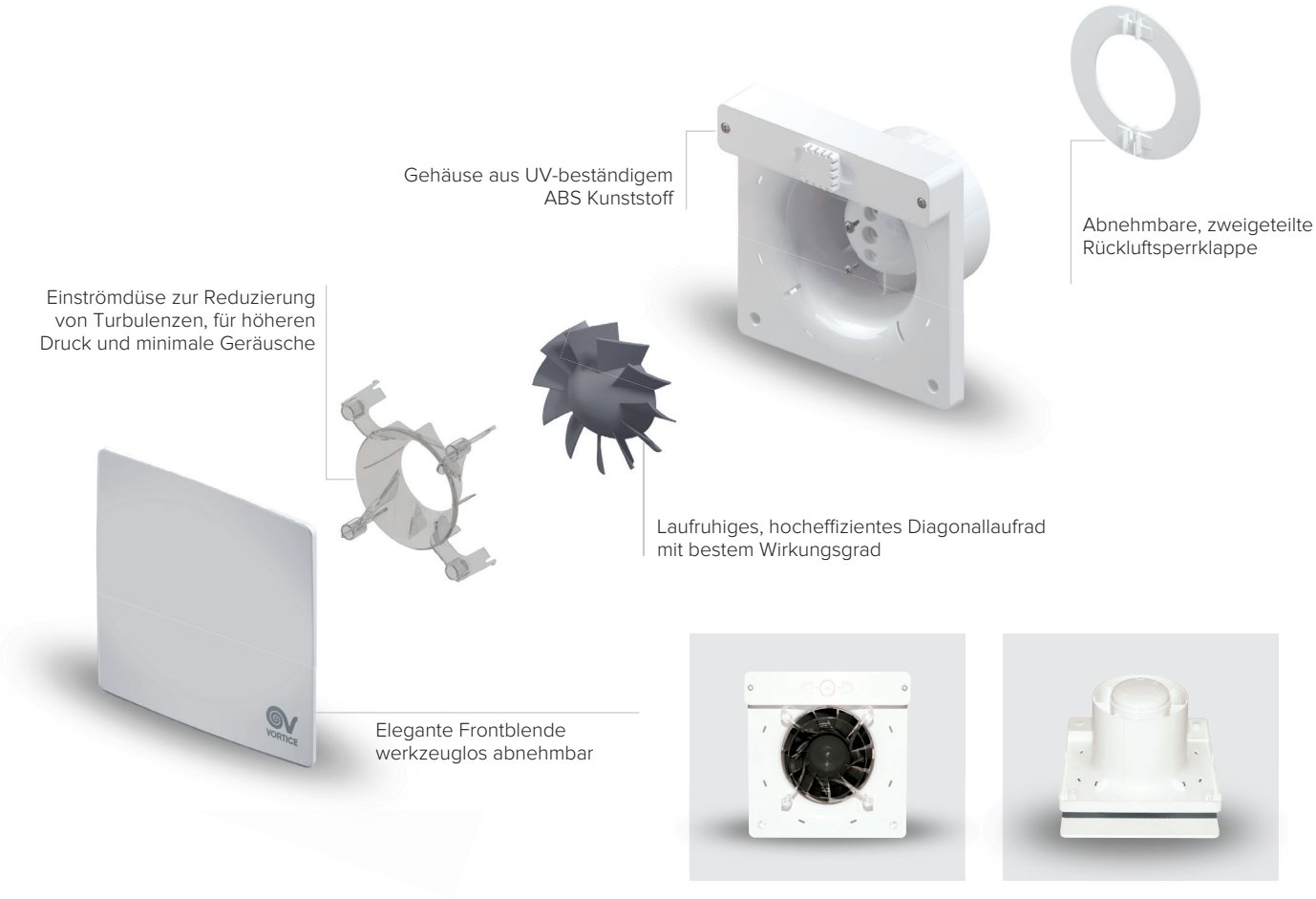

ANWENDUNGEN